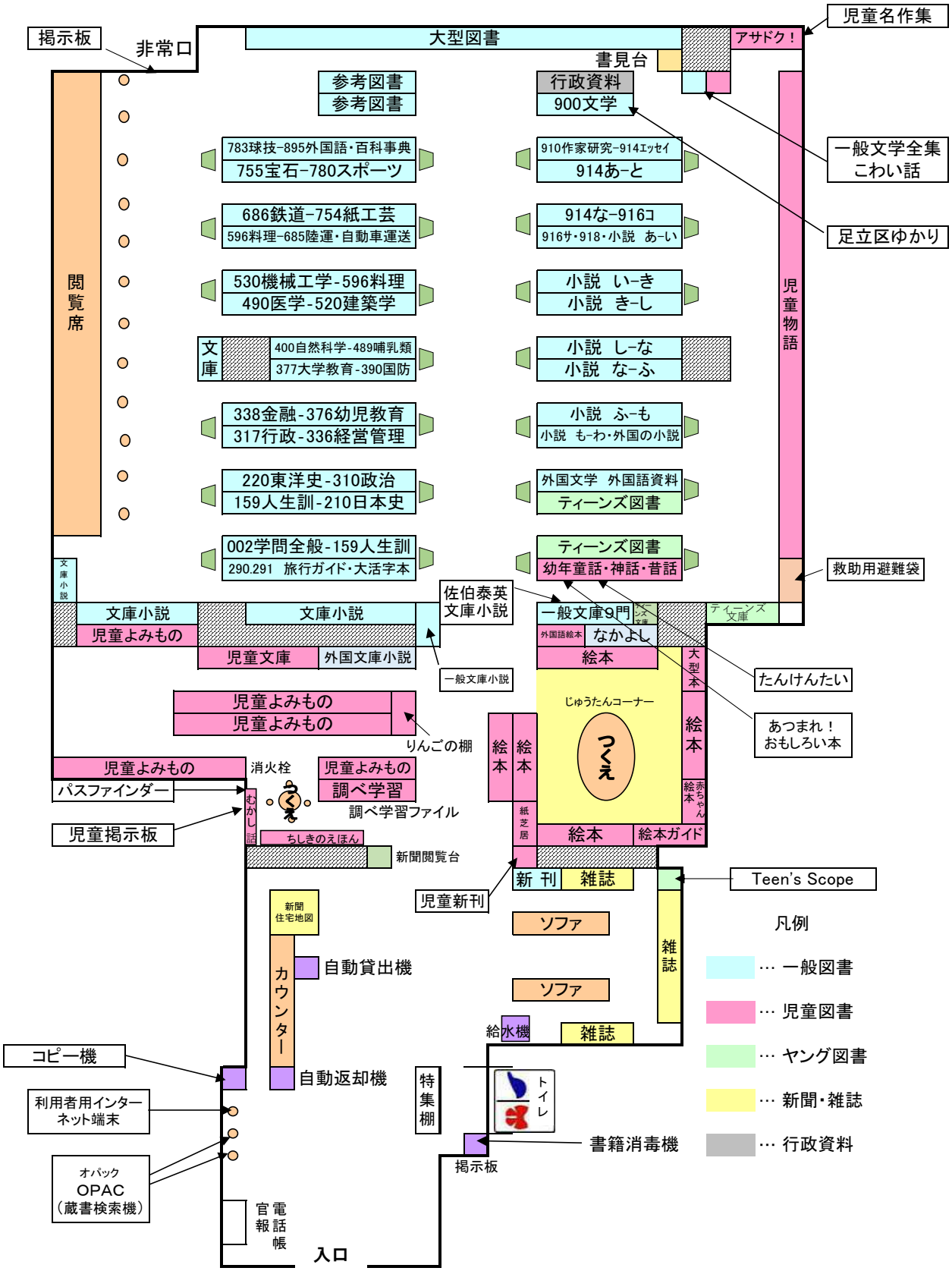足立区立佐野図書館　館内案内図