関原分校跡公園

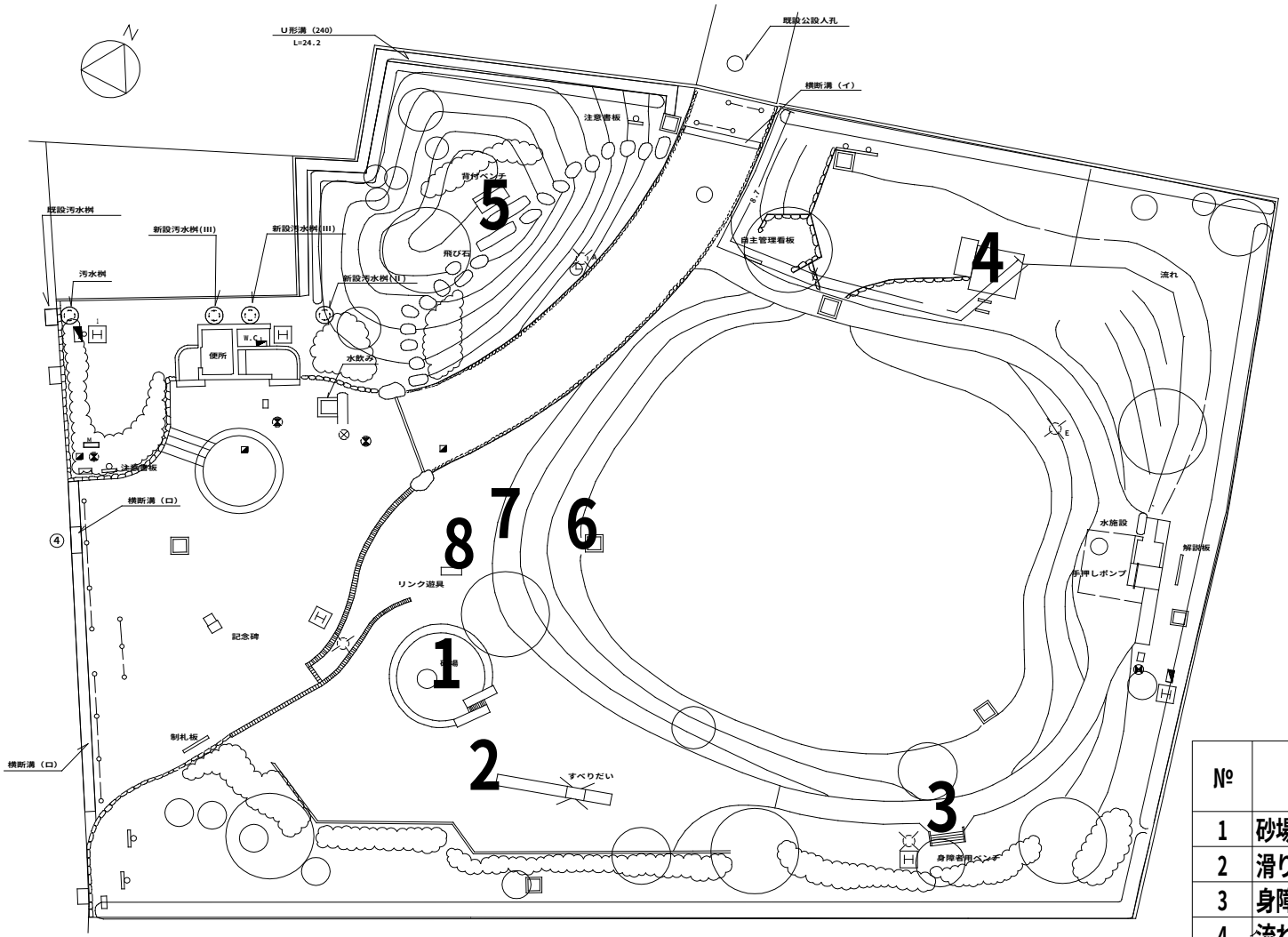

№	測定箇所	測定箇所（材質）	測定数値（μSv/h）			
			1m	50cm	5cm	
1	砂場中央	土系	0.09	0.09	0.08	※
2	滑り台滑り面降り口	土系	0.09	0.10	0.12	
3	身障者用ベンチ	土系	0.11	0.13	0.14	
4	流れ付近	草,芝	0.12	0.14	0.20	
5	背付きベンチ	石	0.11	0.10	0.11	
6	集水桝	ｸﾞﾚｰﾁﾝｸﾞ	0.09	0.09	0.09	
7	広場中央	土系	0.08	0.08	0.08	※
8	リンク遊具	土系	0.08	0.08	0.08	

2012年 7月11日測定

※は2011年7月～8月の測定対象地